REVISIONS 修订栏				
REV.版本号	DISCRIPTION 描述	ECN变更号	DATE日期	APPROVED BY 批准
	首次发布			

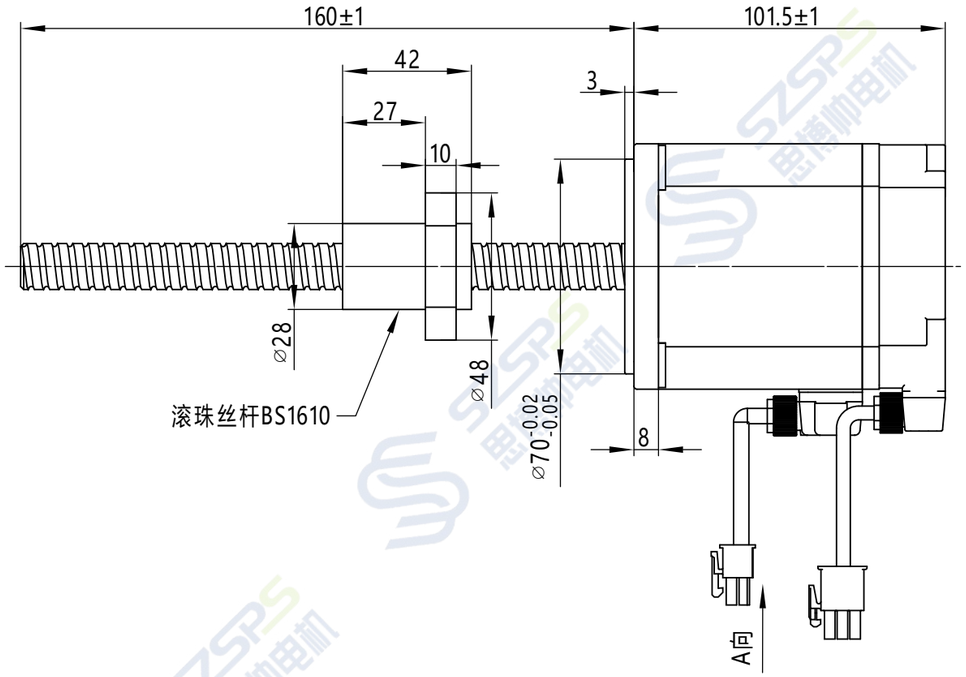

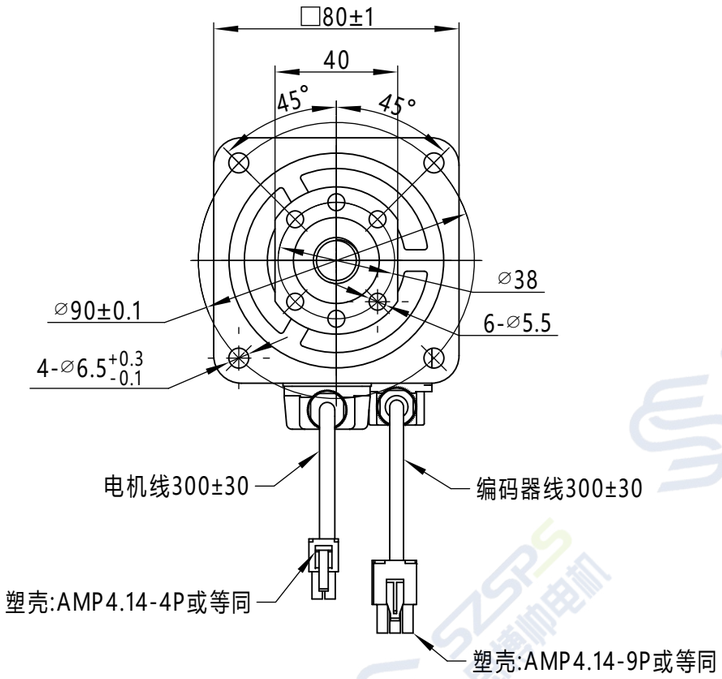

A向

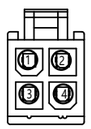

电机线接线定义			
1	2	3	4
U	V	W	PE
黑	白	红	黄/绿

A向

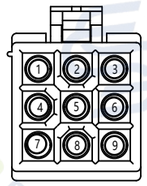

编码器线接线定义								
1	2	3	4	5	6	7	8	9
PE			485-	GND	485+	VCC		
屏蔽			绿	白	黄	红		

Technical parameters 技术参数			
额定电压	220 V	绕组线电阻	1.5 Ω
额定功率	750 W	相Q轴电感	2.5 mH
额定电流	4.4 A	相D轴电感	2.3 mH
额定转速	3000 rpm	极对数	5
额定力矩	2.39 N.m	编码器线数	17 bit
峰值转速	5000 rpm	转子惯量	$1.56X10^{-4}Kg.m^2$
瞬间最大电流	13.2 A	耐压	1500V 5s
瞬间最大力矩	7.17 N.m	绝缘电阻	500V ≥20MΩ
力矩系数	0.54	防护等级	IP65
线反电动势(U)	33.5(V/1000r/m)	电机绝缘等级	F
使用环境	-20℃ - +50℃	重量	2.8Kg REF.

注意事项:
1. 电机螺杆不得承受径向负载。
2. 电机螺杆不能夹装或者受到硬物挤压,以免损坏螺牙。
3. 电机螺杆已经涂覆专用油脂,如需再加油脂请与厂家联系。
4. 使用期间有任何问题请与厂家联系,请勿私自拆解电机。
5. 电机必须轻拿轻放,拿取时请拿电机本体,勿手拎引出线。

CW

Exciting Sequence 励磁顺序				
STEP	A+	B+	A-	B-
1	+	+	−	−
2	−	+	+	−
3	−	−	+	+
4	+	−	−	+
5	+	+	−	−

CCW

CUSTOMER 客户:

UNLESS OTHERWISE SPECIFIED, REMOVE ALL BURRS.
在没有特别注明时,零件需去除所有飞边毛刺
BREAK SHAPP EDGES 0.25mmMAX.
未注倒角最大0.25mm

DIMENSIONS ARE IN MILLIMETERS. TOLERANCES AS BELOW:
尺寸单位为毫米(mm),未注公差按照以下标准:

DECIMALS:	X	±0.38
DECIMALS:	X.X	±0.25
DECIMALS:	X.XX	±0.13
DECIMALS:	X.XXX	±0.013
ANGLES:		±2°

Specification
技术规格书

DESIGNED BY 设计:

DATE 日期:

网址：WWW.SZSPS.CN

SCALE 比例: 1:2

TITLE 零件名: 伺服电机

REV.版本号:

FIRST ANGLE PROJECTION? 第一投角

PART NUMBER 图号: SPS80W750-BS1610-160

SHEET页码: